クローポンプ EVE-KL

吸込量: 90～310 m³/h

UNIVERSAL

クローポンプ EVE-KL

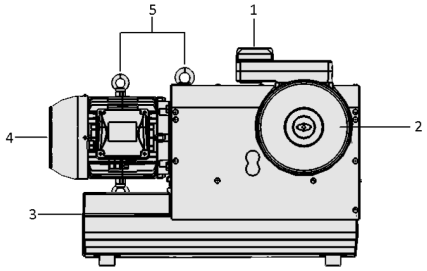

システムデザイン クローポンプ EVE-KL

製品特徴

- 通気性のあるワークや面積の広いワークの搬送にも適した、高吸込量・高真空度のドライ真空ポンプ
- 高効率かつコンパクトな設計のため、機械やシステムの中央真空発生器として最適
- ほぼ摩耗のない非接触動作原理のクローポンプのため、メンテナンス間隔が非常に長く、保守の負荷を軽減
- 大容量かつアクセスしやすいエアフィルターが一体化し、フィルターの追加が不要

業界特有のアプリケーションへの適合性

アプリケーション

- 木板など面積の広いワークの搬送に適した高効率かつ低メンテナンスの真空ポンプ
- 中央真空源として加工機に使用
- クリーンで排出ガス削減が要求される環境に適した、ドライ＆オイルフリーの真空発生器
- 荒削りな木材や凹凸のある板金など、表面が粗いワークに対して高い吸着力を発揮

デザイン

- 真空エア接続口: 平行2-1/2メネジ (1)
- 透明カバー付き一体型フィルター (2)
- サイレンサを内蔵したエア排気口 (3)
- 各国の電圧に適したモーター (4) をラインアップ (日本向けモデルの型式: TYP3)
- 留め具が2箇所あり (5)、バランスよく搬送可能

発注コード クローポンプ EVE-KL

© J. Schmalz GmbH / 技術的な変更がある場合がございます / 上で生成された 20.12.2023

シュマルツに連絡してください。 Schmalz K.K / 〒224-0027 横浜市都筑区大棚町3001-7/ +81 45 565-5150 / schmalz@schmalz.co.jp

クローポンプ EVE-KL

吸込量: 90～310 m³/h

EVE	–	KL	–	100	–	AC3	–	IE3-TYP1		F
1		2		3		4		5		6

1 – 製品仕様

タイプ	種類
EVE	真空ポンプ

2 – ポンプタイプ

タイプ	種類
KL	クローポンプ

3 – 最大吸込量

タイプ	吸込量 (50 Hz)
(例) 100	100 m³/h

4 – 電源

タイプ	種類
AC3	三相交流

5 – モータータイプ

タイプ	種類
FU	周波数コンバータ付き
IE3-TYP1	IE3 (仕向け地: EU / 中国 / インド)
IE3-TYP2	IE3 (仕向け地: アメリカ / カナダ)
IE3-TYP3	IE3 (仕向け地: 日本/韓国/ブラジル)
IE3-TYP4	IE3 (仕向け地: カナダ)

6 – オプション仕様

タイプ	追加フィルター
F	フィルター付き

クローポンプ EVE-KLは、一般的な供給電圧に対応した3種類のサイズを用意しており、すぐに接続可能な製品として納品されます。

スペアパーツ: 交換用フィルター (ろ材: 紙またはポリエステル)

発注データ クローポンプ EVE-KL

型式	製品コード
EVE-KL 100 AC3 IE3-TYP1 F	10.03.01.00683
EVE-KL 100 AC3 IE3-TYP2 F	10.03.01.00684
EVE-KL 100 AC3 IE3-TYP3 F	10.03.01.00685
EVE-KL 100 AC3 IE3-TYP4 F	10.03.01.00686
EVE-KL 100 AC3 FU	10.03.01.00843
EVE-KL 150 AC3 IE3-TYP1 F	10.03.01.00687
EVE-KL 150 AC3 IE3-TYP2 F	10.03.01.00688
EVE-KL 150 AC3 IE3-TYP3 F	10.03.01.00689
EVE-KL 150 AC3 IE3-TYP4 F	10.03.01.00690
EVE-KL 150 AC3 FU	10.03.01.00833
EVE-KL 300 AC3 IE3-TYP1 F	10.03.01.00691
EVE-KL 300 AC3 IE3-TYP2 F	10.03.01.00692
EVE-KL 300 AC3 IE3-TYP3 F	10.03.01.00693
EVE-KL 300 AC3 IE3-TYP4 F	10.03.01.00694
EVE-KL 300 AC3 FU	10.03.01.00834

発注データ スペアパーツ クローポンプ EVE-KL

スペアパーツ		製品コード
FILT-EINS 197x102 PAP EVE-KL	フィルターエレメント（丸型）、紙製	10.03.01.00701
FILT-EINS 197x102 PES EVE-KL	フィルターエレメント（丸型）、材質ポリエステル	10.03.01.00702
OEL EVE-KL 1L	オイル	27.02.01.00078

シュマルツに連絡してください。 Schmalz K.K / 〒224-0027 横浜市都筑区大棚町3001-7/ +81 45 565-5150 / schmalz@schmalz.co.jp

クローポンプ EVE-KL

吸込量: 90～310 m³/h

テクニカルデータ クローポンプ EVE-KL

型式	50 Hz時の電圧	60 Hz時の電圧	吸込量（50 Hz） [m³/h]	吸込量（60 Hz） [m³/h]	定格電力 50 Hz [kW]	定格電力 60 Hz [kW]	保護等級 IP	本体質量 [kg]
EVE-KL 100 AC3 FU	400-480 V-AC3	400-480 V-AC3	-	120	4.00	4.00	IP 55	178
EVE-KL 100 AC3 IE3-TYP1 F	-	460 V-三相交流	100	120	2.21	2.21	IP 55	121
EVE-KL 100 AC3 IE3-TYP2 F	D230 V/Y400 V ±10%	YY230/Y460 V ±10%	100	120	3.00	3.00	IP 55	133
EVE-KL 100 AC3 IE3-TYP3 F	D 200 V/Y350 V ±10 %	-	100	120	2.21	2.64	IP 55	131
EVE-KL 100 AC3 IE3-TYP4 F	D290 V/Y500 V ±10%	D330 V/Y575 V ±10%	100	120	3.00	3.00	IP 55	125
EVE-KL 150 AC3 FU	400-480 V-AC3	400-480 V-AC3	-	180	-	3.00	IP 55	208
EVE-KL 150 AC3 IE3-TYP1 F	-	460 V-三相交流	150	180	3.00	3.00	IP 55	190
EVE-KL 150 AC3 IE3-TYP2 F	D230 V/Y400 V ±10%	-	150	180	4.00	4.00	IP 55	201
EVE-KL 150 AC3 IE3-TYP3 F	D 200 V/Y350 V ±10 %	-	150	180	3.00	3.60	IP 55	200
EVE-KL 150 AC3 IE3-TYP4 F	D290 V/Y500 V ±10%	D330 V/Y575 V ±10%	150	180	4.00	4.00	IP 55	194
EVE-KL 300 AC3 FU	400-480 V-AC3	400-480 V-AC3	-	325	-	-	IP 55	340
EVE-KL 300 AC3 IE3-TYP1 F	-	-	275	325	5.50	6.60	IP 55	323
EVE-KL 300 AC3 IE3-TYP2 F	D230 V/Y400 V ±10%	-	275	325	7.50	7.50	IP 55	328
EVE-KL 300 AC3 IE3-TYP3 F	D 200 V/Y350 V ±10 %	-	275	325	5.50	6.60	IP 55	331
EVE-KL 300 AC3 IE3-TYP4 F	D290 V/Y500 V ±10%	D330 V/Y575 V ±10%	275	325	7.50	7.50	IP 55	329

シュマルツに連絡してください。 Schmalz K.K / 〒224-0027 横浜市都筑区大棚町3001-7/ +81 45 565-5150 / schmalz@schmalz.co.jp

クローポンプ EVE-KL

吸込量: 90～310 m³/h

デザインデータ クローポンプ EVE-KL

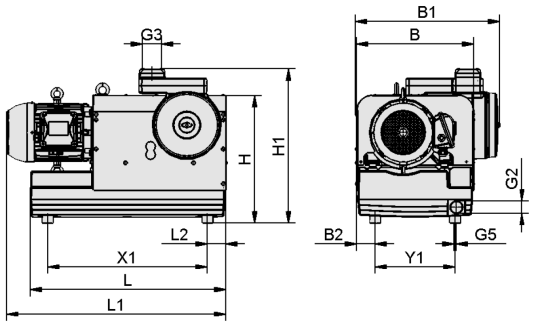

EVE-KL

シュマルツに連絡してください。 Schmalz K.K / 〒224-0027 横浜市都筑区大棚町3001-7/ +81 45 565-5150 / schmalz@schmalz.co.jp

クローポンプ EVE-KL

吸込量: 90～310 m³/h

デザインデータ クローポンプ EVE-KL

型式	B [mm]	B1 [mm]	B2 [mm]	G2	G3	G5	H [mm]	H1 [mm]	L [mm]	L1 [mm]	L2 [mm]	X1 [mm]	Y1 [mm]
EVE-KL 100 AC3 IE3-TYP1 F	440	537	70	G1-1/2-F	G2-1/2"-F	M10-F	431	533	735	768	70	600	300
EVE-KL 100 AC3 IE3-TYP2 F	440	537	70	G1-1/2-F	G2-1/2"-F	M10-F	431	533	735	805	70	600	300
EVE-KL 100 AC3 IE3-TYP3 F	440	537	70	G1-1/2-F	G2-1/2"-F	M10-F	431	533	735	805	70	600	300
EVE-KL 100 AC3 IE3-TYP4 F	440	537	70	G1-1/2-F	G2-1/2"-F	M10-F	431	533	735	799	70	600	300
EVE-KL 100 AC3 FU	440	537	70	G1-1/2-F	G2-1/2"-F	M10-F	431	533	735	847	70	600	300
EVE-KL 150 AC3 IE3-TYP1 F	440	537	70	G1-1/2-F	G2-1/2"-F	M10-F	478	580	735	805	70	600	300
EVE-KL 150 AC3 IE3-TYP2 F	440	537	70	G1-1/2-F	G2-1/2"-F	M10-F	478	580	735	823	70	600	300
EVE-KL 150 AC3 IE3-TYP3 F	440	537	70	G1-1/2-F	G2-1/2"-F	M10-F	478	580	735	847	70	600	300
EVE-KL 150 AC3 IE3-TYP4 F	440	537	70	G1-1/2-F	G2-1/2"-F	M10-F	478	580	735	823	70	600	300
EVE-KL 150 AC3 FU	440	537	70	G1-1/2-F	G2-1/2"-F	M10-F	478	580	735	833	70	600	300
EVE-KL 300 AC3 IE3-TYP1 F	483	580	92	G2"-F	G2-1/2"-F	M10-F	541	624	808	918	71	670	300
EVE-KL 300 AC3 IE3-TYP2 F	483	580	92	G2"-F	G2-1/2"-F	M10-F	541	624	808	918	71	670	300
EVE-KL 300 AC3 IE3-TYP3 F	483	580	92	G2"-F	G2-1/2"-F	M10-F	541	624	808	918	71	670	300
EVE-KL 300 AC3 IE3-TYP4 F	483	580	92	G2"-F	G2-1/2"-F	M10-F	541	624	808	918	71	670	300
EVE-KL 300 AC3 FU	483	580	92	G2"-F	G2-1/2"-F	M10-F	541	624	808	956	71	670	300

シュマルツに連絡してください。 Schmalz K.K / 〒224-0027 横浜市都筑区大棚町3001-7/ +81 45 565-5150 / schmalz@schmalz.co.jp